THIELENHAUS
MICROFINISH

Die (R)Evolution im Bandfinish

CUBE evo

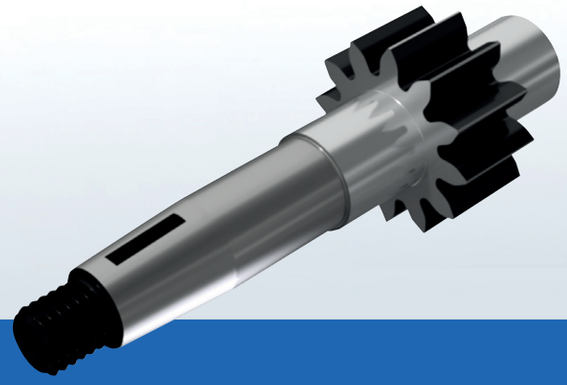

Microfinish-Aufgabe
Reduzierung der Rauigkeit und Strukturierung der Oberfläche von Lagersitzen und Dichtsitzen

Vorteile durch Microfinish
Deutlich erhöhter Traganteil der Funktionsflächen des Werkstücks, Reduzierung der Reibung, erhöhte Lebensdauer

Besondere Maschinen-Merkmale
Selbstrüstbarkeit in Verbindung mit Industrie 4.0, Losgröße 1, fehlerfreie und schnelle Umrüstzeiten

Optimale Zugänglichkeit von allen Seiten

Modulares Maschinenkonzept

www.thielenhaus.com

Global Market Leader 2018

GERMANY AT ITS BEST NORDRHEIN-WESTFALEN

ISO 9001

The Best of German Engineering
THIELENHAUS

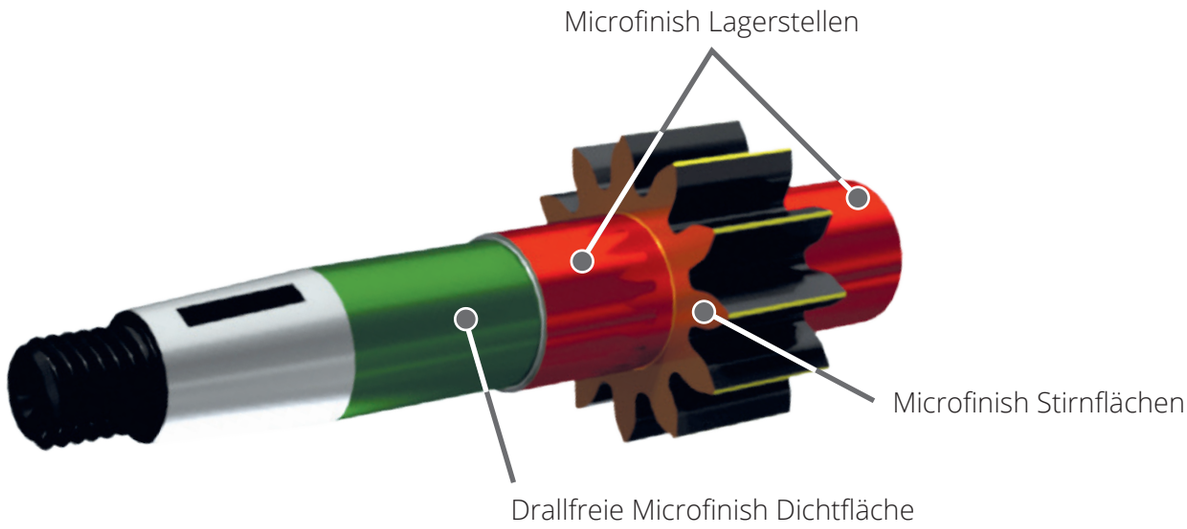

Thielenhaus CUBE evo

- Zeichnet sich durch durchgehende Programmierbarkeit aus
- Positionen der Finisher können äußerst präzise angefahren werden.
- Alle Bearbeitungsparameter können abgespeichert und schnell abgerufen werden.
- Integriertes und über Steuerung programmierbares Handling
- Schneller Werkstückwechsel möglich

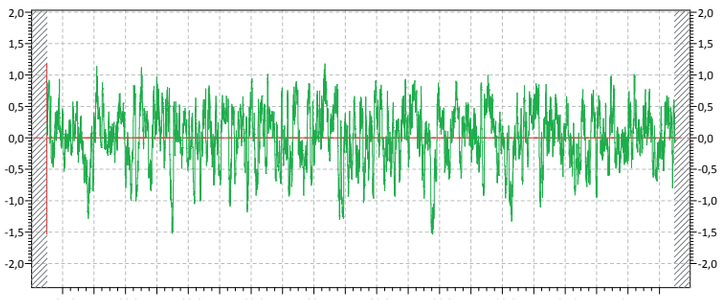

Ra	0,3497	µm			
Rp	1,0681	µm	Rv	1,3583	µm
			Rz	2,4264	µm
Rz1max	2,6566	µm			

Rauheit vor Microfinish

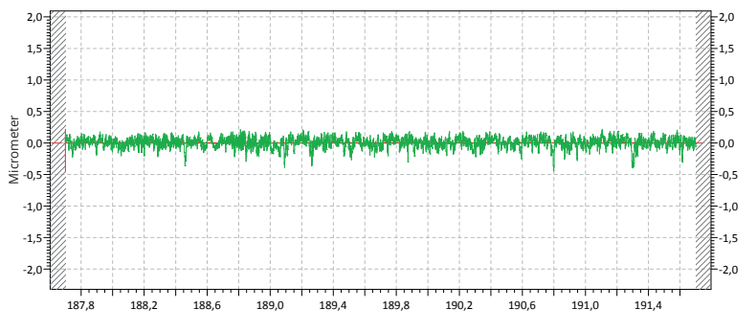

Ra	0,0621	µm			
Rp	0,1949	µm	Rv	0,3789	µm
			Rz	0,5738	µm
Rz1max	0,6308	µm			

Rauheit nach Microfinish

THIELENHAUS TECHNOLOGIES

Thielenhaus Technologies GmbH
Automotive Innovation
Am Bach 14 a
78098 Triberg, Deutschland
+49 (0) 175 - 4 35 13 57
lauble@thielenhaus.com
www.thielenhaus.com

Thielenhaus Superfinish Innovation AG
St. Gallerstraße 52
9548 Matzingen, Schweiz
+41 (0) 5 23 76 26 20
+41 (0) 5 23 76 26 19
info@superfinish.ch
www.superfinish.ch

Thielenhaus Microfinish do Brasil
Rua Dona Francisca, 8300 -
Sala 7 – Unid. 15 – Bloco L
Condomínio Perini Business Park
CEP 89219-600 Joinville/SC, Brasilien
+55 47 9994-6094
henrique.muhle@thielenhaus.ind.br
www.thielenhaus.us

Thielenhaus Technologies GmbH
Schwesterstraße 50
42285 Wuppertal, Deutschland
+49 (0)2 02 - 4 81-0
+49 (0)2 02 - 45 04 45
info@thielenhaus.com
www.thielenhaus.com

Thielenhaus Microfinish Corp.
42925 W. Nine Mile Road
Novi, MI 48375, USA
+1 2 48 3 49-94 50
+1 2 48 3 49-94 57
info@thielenhaus.us
www.thielenhaus.us

Thielenhaus Machinery (Shanghai) Co., Ltd
Jiangtian Dong Lu 212, building 7
Songjiang Industrial Zone
201613 Shanghai, VR China
+86 21 67 75 31 57
+86 21 33 52 87 67
info@thielenhaus.cn
www.thielenhaus.cn

Thielenhaus Microfinish INDIA PVT LTD
M-14, 7th Cross
Peenya 1st Stage, Peenya Industrial Area
Bangalore -560058, Karnataka State, Indien
+91 77 19 02 22 00
+91 95 52 28 83 00
skartha@thielenhaus.in
www.thielenhaus.us